PC-interface

MANUAL

NL
GB
US
CAN
DE
FR
JAP

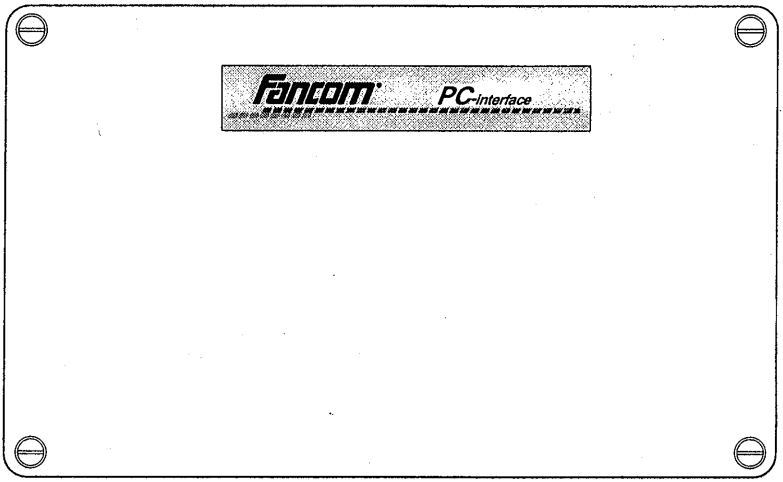

Fancom®
AGRO-COMPUTERS

FANCOM B.V.
P.O. Box 7131
5980 AC Panningen
the Netherlands

NL

Alle rechten zijn voorbehouden. Niets uit deze handleiding mag worden gekopieerd, gedistribueerd of vertaald in andere talen, geheel of gedeeltelijk, zonder voorafgaande schriftelijke toestemming van *Fancom*. *Fancom* houdt zich het recht voor wijzigingen in de handleiding aan te brengen. *Fancom* kan echter geen garantie geven, impliciet noch expliciet, voor deze handleiding. Het risico hiervan ligt volledig bij de gebruiker.

© Copyright 1996 Fancom B.V.
Panningen, Nederland

WIJZIGINGEN VOORBEHOUDEN
Bewaar deze informatie altijd bij het apparaat.

GB

All rights reserved. Reproduction of any part of this manual in any form whatsoever without *Fancom's*. express written permission is forbidden. The contents of this manual are subject to change without notice. All efforts have been made to assure the accuracy of the contents of this manual. However, should any error be detected, *Fancom* would greatly appreciate being informed of them. The above notwithstanding, *Fancom* can assume no responsibility for any errors in this manual or their consequence.

© Copyright 1996 Fancom B.V.
Panningen, the Netherlands

ALL RIGHTS RESERVED
Keep this information always at your device

DE

Alle Rechte vorbehalten. Kein Teil dieser Bedienungsanleitung darf in irgend einer Form (Druck, Fotokopie oder einem anderen Verfahren) ohne schriftliche Genehmigung von Fancom reproduziert oder unter Verwendung elektronischer Systeme verarbeitet, vervielfältigt oder verbreitet werden.

© Copyright 1996 Fancom B.V.
Panningen, die Niederlande

ÄNDERUNGEN VORBEHALTEN
Bewahre diese Information immer beim Gerät auf.

FR

Tous droits réservés. Toute reproduction même partielle, par quelque procédé que ce soit, est interdite sans autorisation préalable et littérale de Fancom. Fancom se réserve le droit de changer à tout moment et sans avis préalable les caractéristiques techniques de tous ses produits ainsi que le contenu du présent manuel. Fancom a accordé toute l'attention nécéssaire à la préparation de cet ouvrage tant en ce qui concerne la recherche, le développement et la mise au point pour le meilleur fonctionnement de ses appareils. Fancom vous remercie de l'informer en cas de découverte d'érreurs quelconques. En aucun cas les auteurs ou Fancom ne saurait être tenus pour responsables des dommages fortuits ou consécutifs en rapport aux érreurs éventuellemment présentes dans ce manuel.

Copyright 1996 - Fancom B.V.
Panningen, les Pay-Bas

MODIFICATIONS RÉSERVÉES
Garder toujours cette information à votre apareil.

NL301096
Art. Nº: A5910319

Inhoudsopgave NL

1. NL (Nederland)
CE-verklaring 1
1-1 Technische gegevens 2
1-2 Montage en installatie 3
Aansluitschema 4

Contents GB

2. GB (England)
CE-declartion 5
2-1 Technical specifications 6
2-2 Monting and installation 7
Connectiondiagram 8

Inhaltsverzeichnis DE

3. DE (Deutschland)
CE-Übereinstimmung 9
3-1 Technischen Daten 10
3-2 Montage und Installation 11
Anschlußplan 12

Table des matières FR

4. FR (France)
Certificat Europeen de conformité 13
4-1 Caractéristique techniques 14
4-2 Montage et installation 15
Plan de branchement 16

CERTIFICAT EUROPEEN DE CONFORMITÉ

Fabricant : **FANCOM B.V.**
Adresse : **Industrieterrein 34**
Lieu : **Panningen**

certifie, par la presente, que: ***le PC-interface***

est conforme aux stipulations suivantes ou aux autres documents informatifs:

Les caractéristiques de l'émission ont été déterminées selon la norme EN 50081-1. La sensibilité a été fixée selon les exigences de la norme d'immunité générale EN 50082-1 et de la norme d'immunité "surge" EN 61000-4-5 4 kV mode commune et 2 kV mode différentiation.
La directive de basse tension selon la NEN-EN-60950.

Répond aux dispositions de:

1. La directive de basse tension (Directive 73/23/CEE, telle qu'elle a été révisée dernièrement par la directive de 93/68/CEE).
2. La directive EMC (Directive 89/336/CEE, telle qu'elle a été révisée dernièrement par les directives 92/31/CEE et 93/68/CEE).

Lieu: ***Panningen (Pays-Bas)*** *Date:* ***13-11-1996***

(Signature) : .....

(Nom du signataire) : ***M. Stammen***

(Fonction du signataire) : ***Chef du Developpement***

Caractéristiques techniques FR

Alimentation

Tension du réseau..... 220-240Vac (-10% +6%
Fréquence..... 50-60 Hz
Max courant (230V).....10mA

Rinp. /Routp. current loop..... 100Ω
Rinp. /Routp. RS232..... 1kΩ

Logement

Type boîtier en plastique, fermeture par vis IP54
Dimensions (lxlxh)..... 169x103x80 mm
Poids (non-emballé).....850g

Température d'ambiance

Champ de température en marche..... 0°C jusqu'à +40°C
Champ de température en stockage..... -10°C jusqu'à +50°C
Hygrométrie..... < 95%, non-condensant

La longueur de la ligne à cordon..... ca. 1.2m
La longueur de la ligne à communication..... ca. 2.3m

Communication

Fancom intercommunication par réseau en boucle des ordinateurs et branchement avec des micro- ordinateurs personnels**

** Pour des données de câbles, voir le plan de branchement.

4-3 Montage et installation FR

Quand vous aller monter/installer ce périphérique, faites attention au message suivant:

Couper le courant avant l'installation

- Utiliser les câbles mentionnés aux schémas de raccordement et suivez toutes les instructions indiquées.
- N'installer pas le périphérique à l'extérieur, certainement pas au soleil et pas dans le local òu se trouvent les animaux. La température de l'ambiance doit rester entre les limites des températures admissibles.
- Installer le périphérique à une hauteur convenable où l' on pourra utiliser la commande manuelle.
- Installer le périphérique sur une surface plane; les presse-étoupes toujours vers le bas.
- Mastiquer bien tous les presse-étoupes après le raccordement du périphérique pour prévenir la pénétration d'humidité, de la poussière et/ou des gaz agressifs

Respectez les règles du distributeur d'électricité

PLAN DE BRANCHEMENT PC-INTERFACE

(B-version)

FR

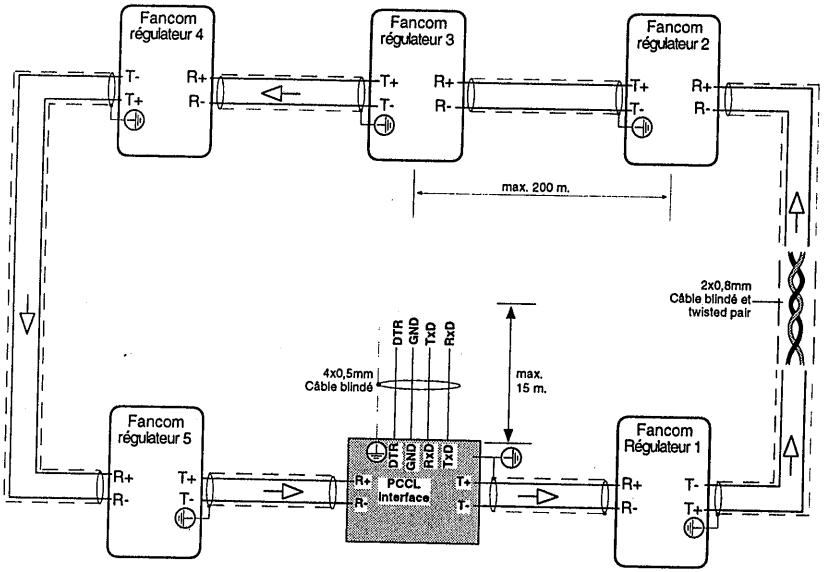

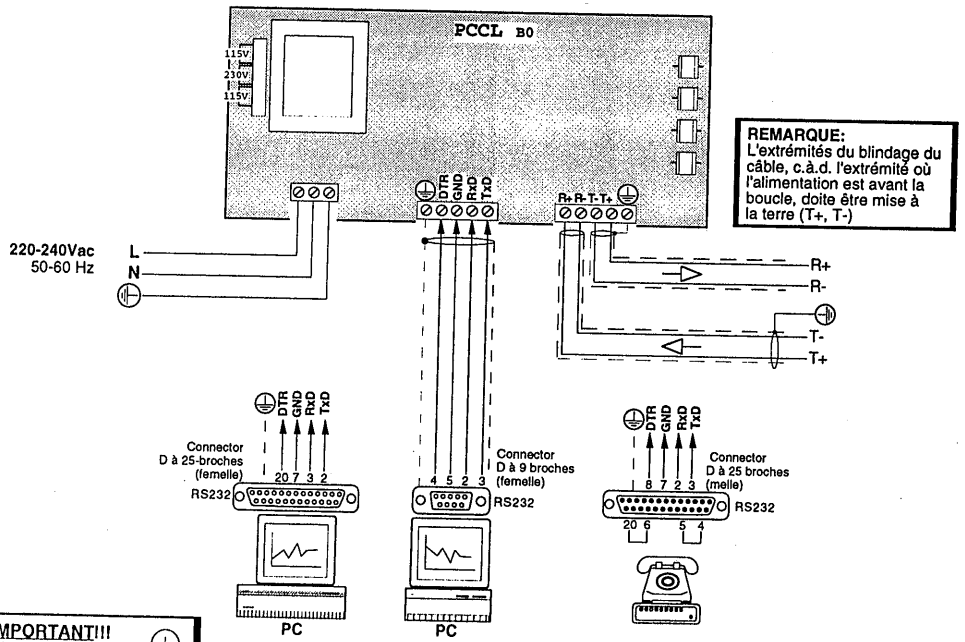

REMARQUE:
L'extrémités du blindage du câble, c.à.d. l'extrémité où l'alimentation est avant la boucle, doite être mise à la terre (T+, T-)

IMPORTANT!!!
L'ordinateur doit être bien mis à la terre!

Brancher chaque appareil de Fancom suivant les normes en vigueur

—▷ = direction de courant du réseau en boucle

Modifications techniques réservées

Update	d.d	By / Ref.	Subject: Plan de branchement PC-Interface	Version: B-versie
1.	24-10-96	V.J/Wvdl.		Sheet .... of ....
2.			Doc.no: 03.30.545.07 / d.d: 09-11-95	File:Aanst PC-CL Interface
3.			Scale: nvt / By: V.J/Ref:Wvdl.	Program: CANVAS 3.5
4.			Fancom bv. agro computers	P.O. box 7131 5980 AC Panningen The Netherlands
5.				